½”NPT – NO6,4

Manometarski ventil

DUWAR d.o.o. Koprivnica

Manometarski ventil izrađuje se iz CrNiMo, 1.4401 DIN, A316 ASTM, Č.4573 čelika otpornog na kiseline i predviđenog za primjenu u naftnoj, petrokemijskoj i ostaloj procesnoj industriji.

- max. radni tlak : 400 bara
- ispitni tlak : 600 bara
- ispitni radni medij : voda
- radna temp. isp. medija : +12˚C do +15˚C
- materijal tijela ventila : Č.4573
  : DIN X5CrNiMo1810
- materijal iglice : Č.4573
  : DIN X5CrNiMo1810

Manometarski ventil **½”NPT - NO6,4**
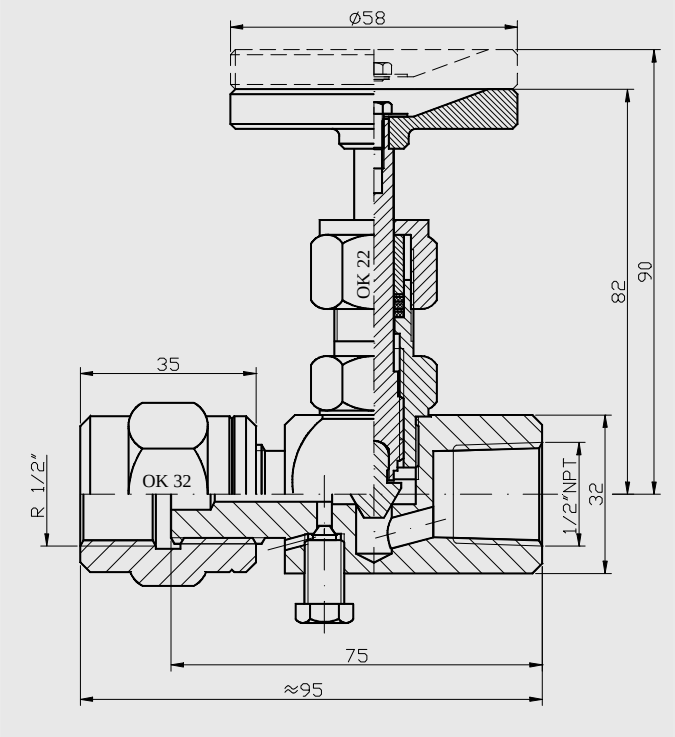
Visoki stupanj kvalitete garantira ZAVOD ZA ISPITIVANJE KVALITETE ROBE, ZAGREB, HRVATSKA.